عرض 12 الی 25 میلیمتر

(برش 8 الی 18میلیمتر)

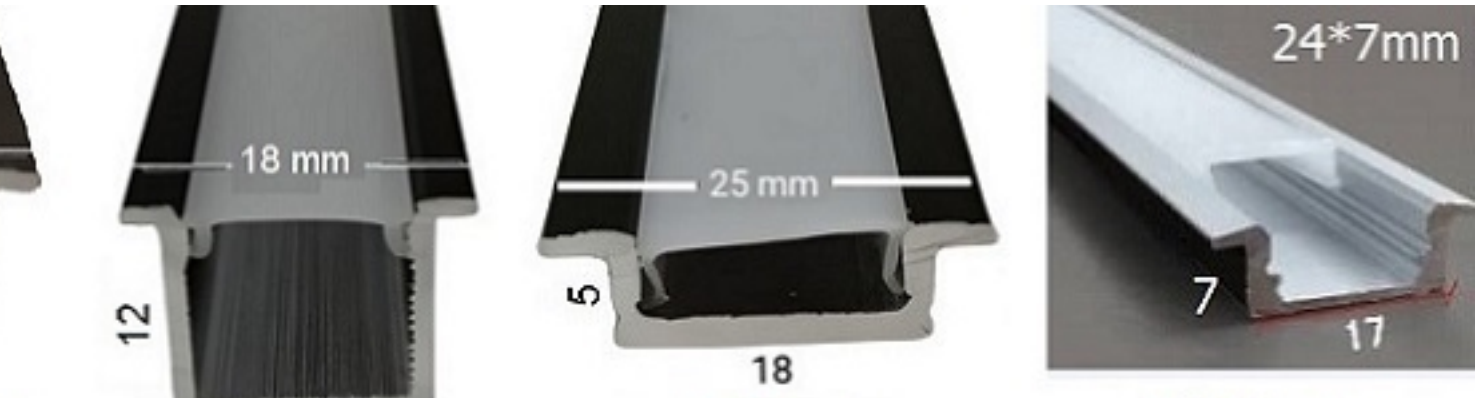

24x7mm
کابینتی
کد 1A

(25x5mm)
کابینتی
کد1

18x12mm
کد39

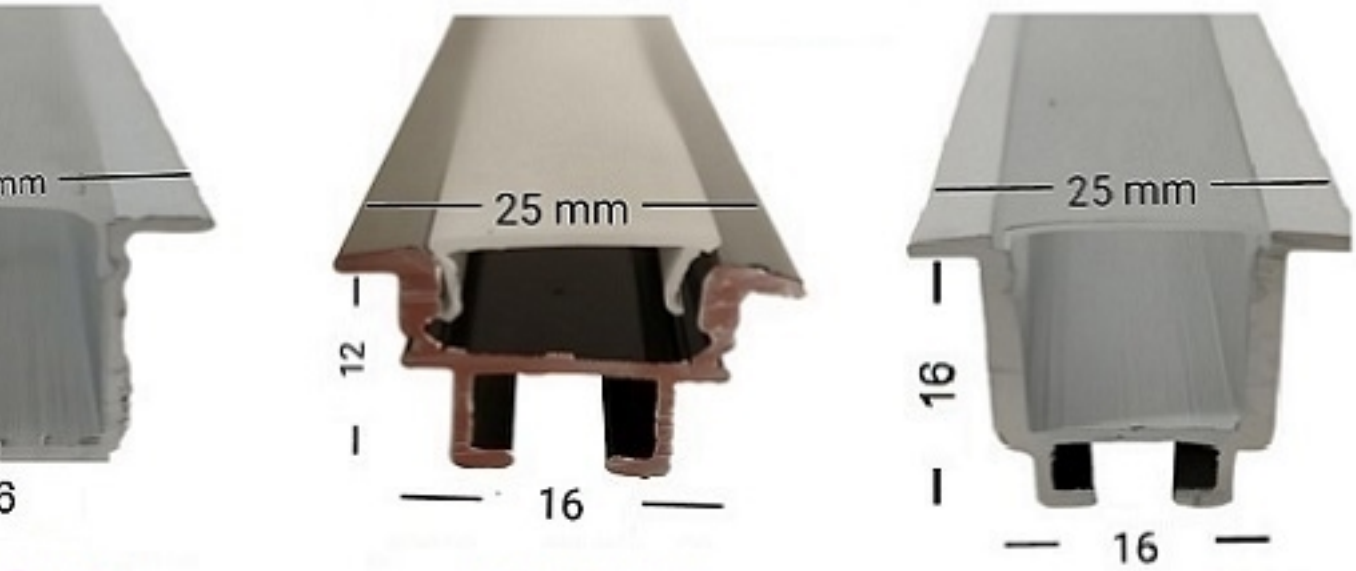

25x16mm
کد 13 (فنرخور)

25x12mm
کد 22 (فنرخور)

2mm

[illegible]	[illegible]	[illegible]	[illegible]
37,000	8mm	25x16mm	13
[illegible]	[illegible]	[illegible]	[illegible]
67,000	16mm	25x16mm	13

تک ردیفه لبه دار (اردیبهشت 1403)